GUINDASTE POTENZA

SOBRE

ROLL ON

NX REPRESENTA

POTENZA

DIANTEIRO ROLL ON

Para quem deseja ter um equipamento multifuncional, hora usando a garra para carregamento de sucata ou de outros caminhões, em outros momentos para subir e descer caixas, tudo em um único conjunto com apenas um operador.

Elimina a necessidade de ter dois caminhões com equipamentos distintos.

COMPACTO

Fundamental caminhão ter 4º eixo, devido a distribuição de carga pois conjunto está levando 3 equipamentos (guindaste + Roll on + caixa) além do material a ser transportado.

Por ser compacto, mantem a originalidade do caminhão em termos de entre eixos direcionais, posição de catalizador/silencioso e tanque de arla.

Acesso seguro e facilitado do operador ao posto de trabalho com elevação de 1,1 metros.

NA MEDIDA CERTA

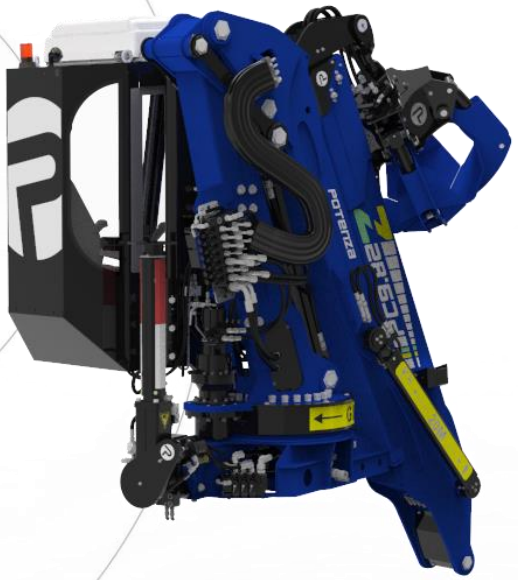

Estudo personalizado de seu caminhão para encaixar exatamente na aplicação que você necessita.

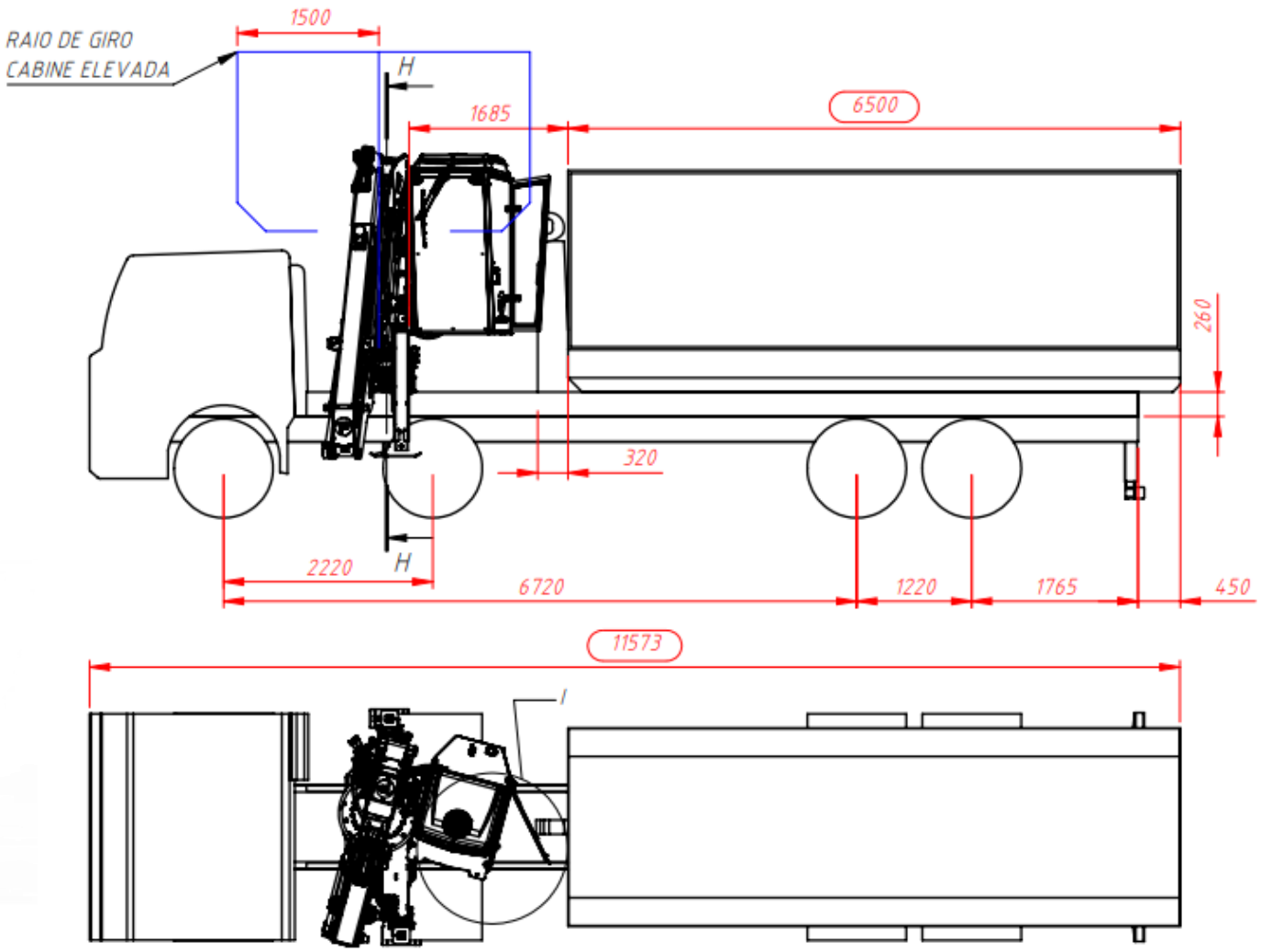

VERSÁTIL

O CONFORTO QUE VC MERECE

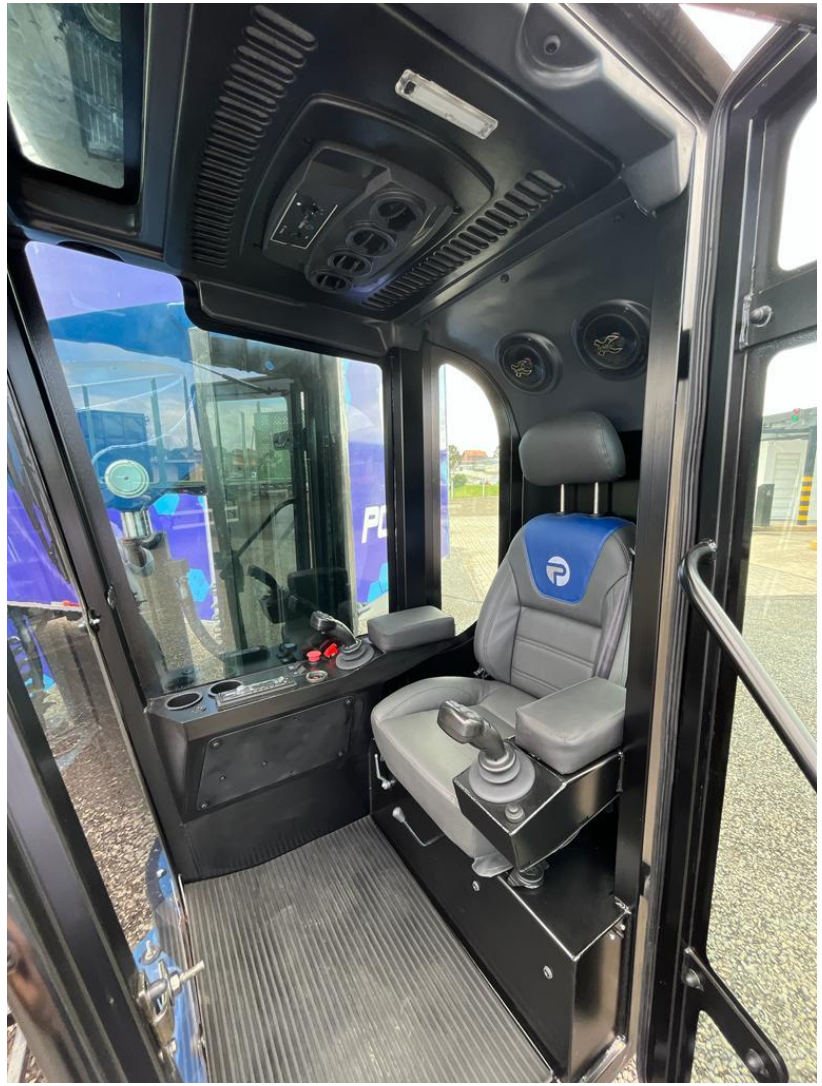

GARRAS 250, 280 LITROS

MODELO	PRESSÃO MÁXIMA DE TRABALHO	NÚMERO DE PINÇAS	PESO	CAPACIDADE				
	bar	#	Kg	L	mm	mm	mm	mm
GS1254	270	4	295	250	750	1416	1133	863
GS1284	270	4	345	280	748	1574	1117	903

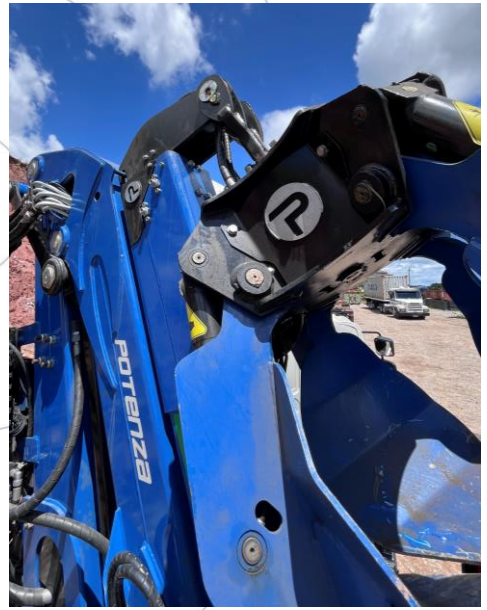

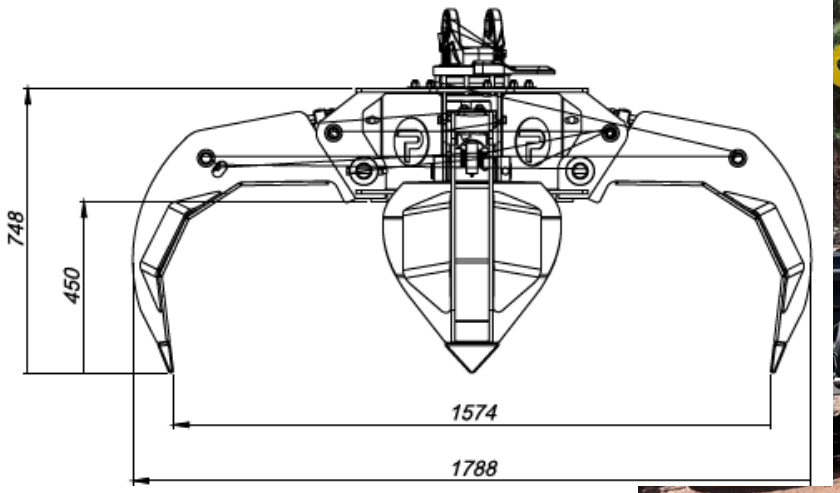

Trava da garra para transporte em segurança.

OU GARRA 300 LITROS

DADOS TÉCNICOS	
Capacidade	300 litros
Peso	390 kg
Carga Máxima	2500 kg
Pressão de Trabalho (máx.)	270 bar
Nº. de unhas	4

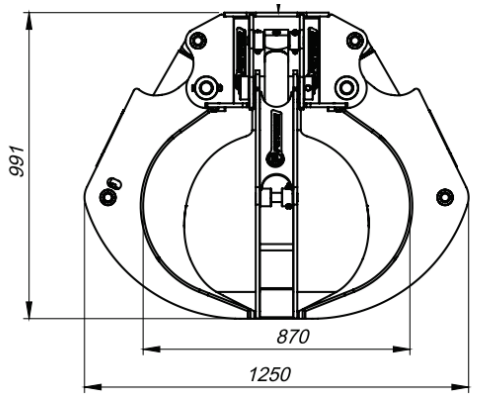

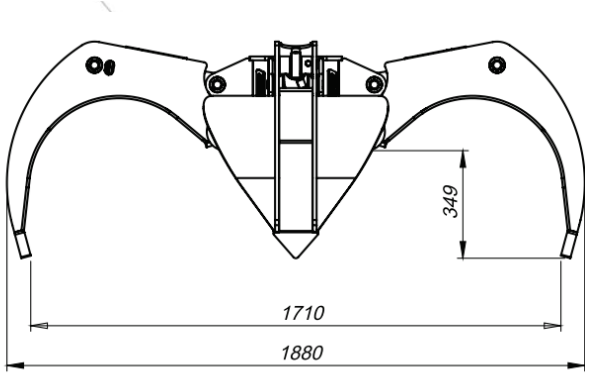

DIMENSÕES

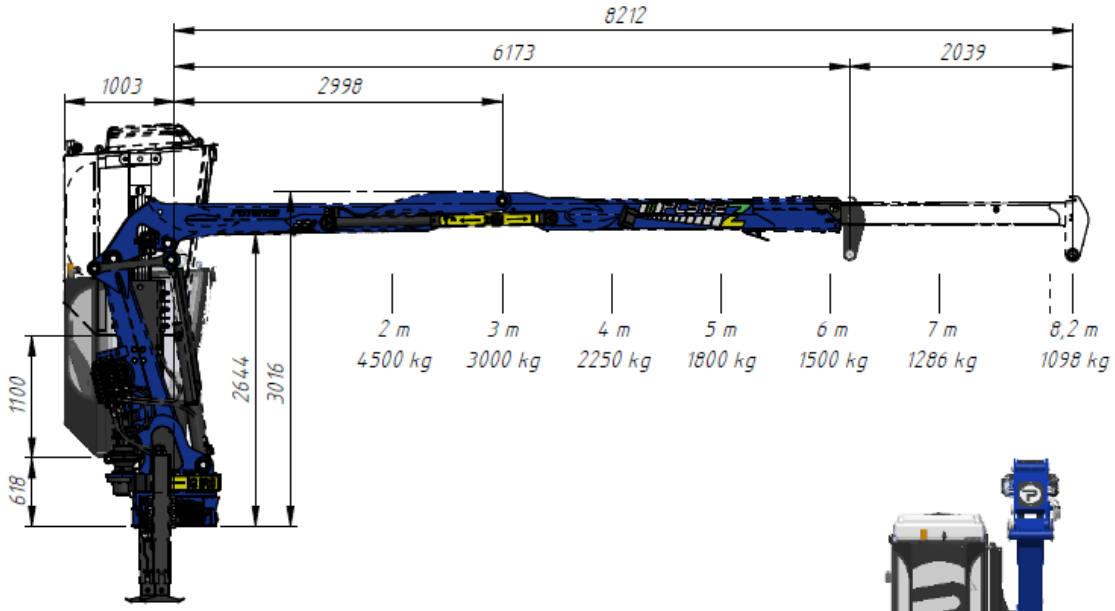

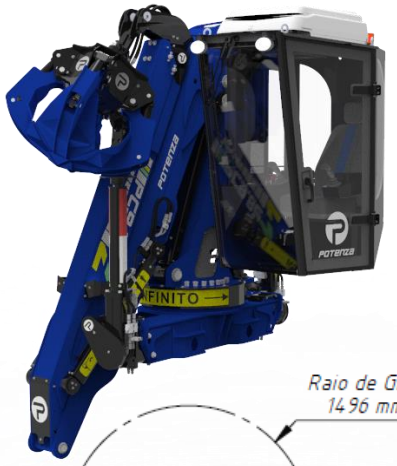

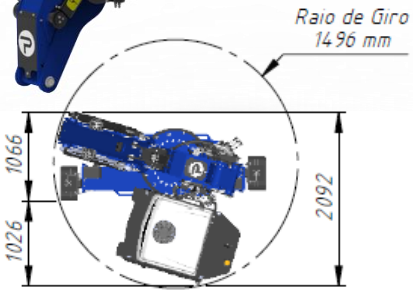

DADOS TÉCNICOS			
Alcance máximo	8,2 m	Acionamento	Joysticks Eletrônicos
Momento de Carga Útil	9 tm	Peso (Sem Garra e Rotator)	3390 kg
Vazão Recomendada da Bomba	80 l/min	Ângulo de Giro	Infinito
Pressão de Operação	250 bar		

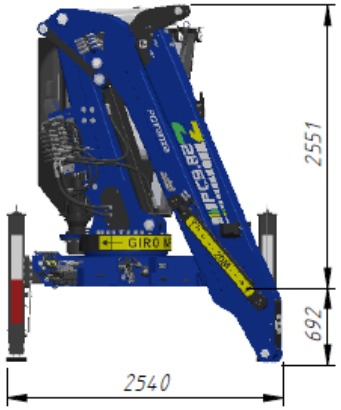

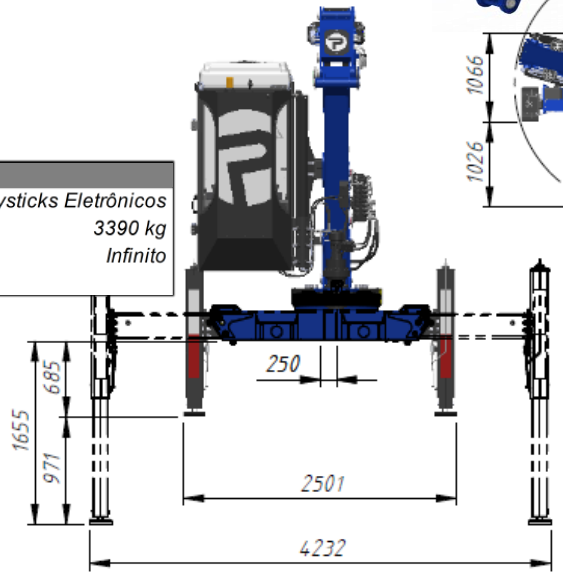

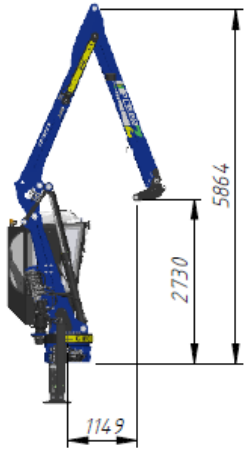

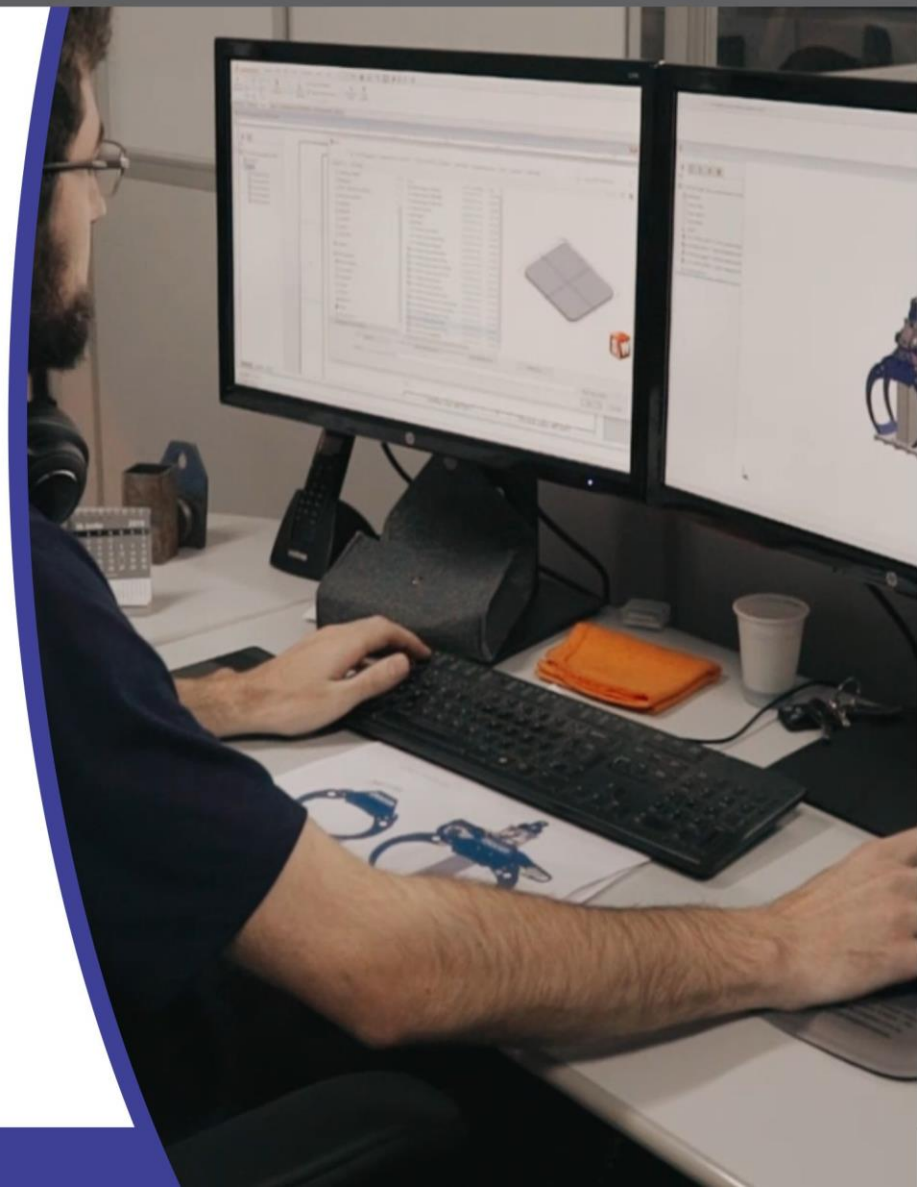

VIDEO EM OPERAÇÃO

https://www.youtube.com/watch?v=o89tOO78gmw

https://www.youtube.com/watch?v=x3LH8tJZcFM&t=1s

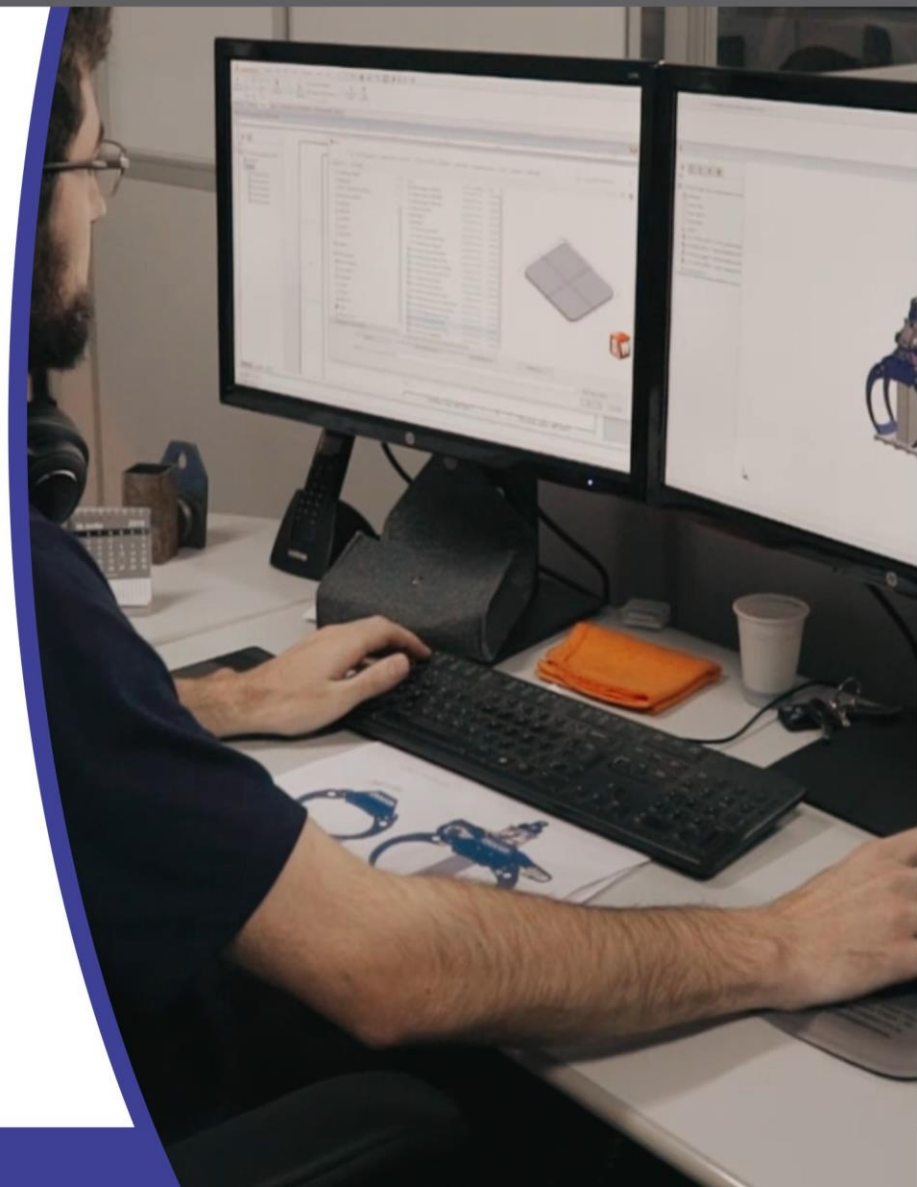

PONTOS FORTES x FRACOS

FORTES:

Versatilidade de operação, pois em um veículo apenas, temos uma garra, um roll on e um basculante.

Conjunto compacto, confortável e robusto para longas jornadas de trabalho.

Rápido, fazendo até 4 ciclos de carregamento por minuto

Dispondo de um caminhão com bom CMT pode puxar uma julieta.

Dois equipamentos com a necessidade de apenas um operador.

FRACOS:

Capacidade de carga reduzida devido ao conjunto de equipamentos (garra + roll on + caixa).

Caminhão necessita ter 4º eixo para evitar excesso de carga eixo dianteiro quando vazio.

Raio de manobra maior devido ao 4º eixo.

Na utilização desproporcional de equipamentos, um fica ocioso.

NX REPRESENTA
Evaldo Oliveira

FALE CONOSCO

(49) 99110-2200

https://www.nxrepresenta.com